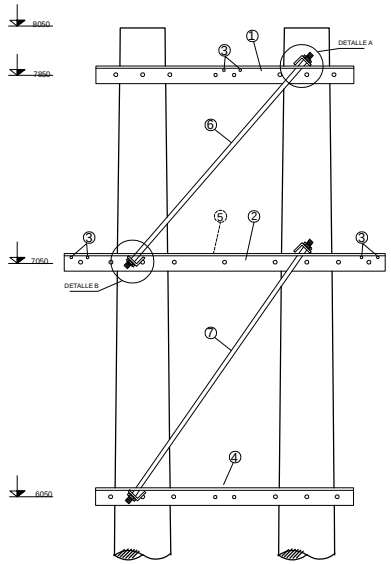

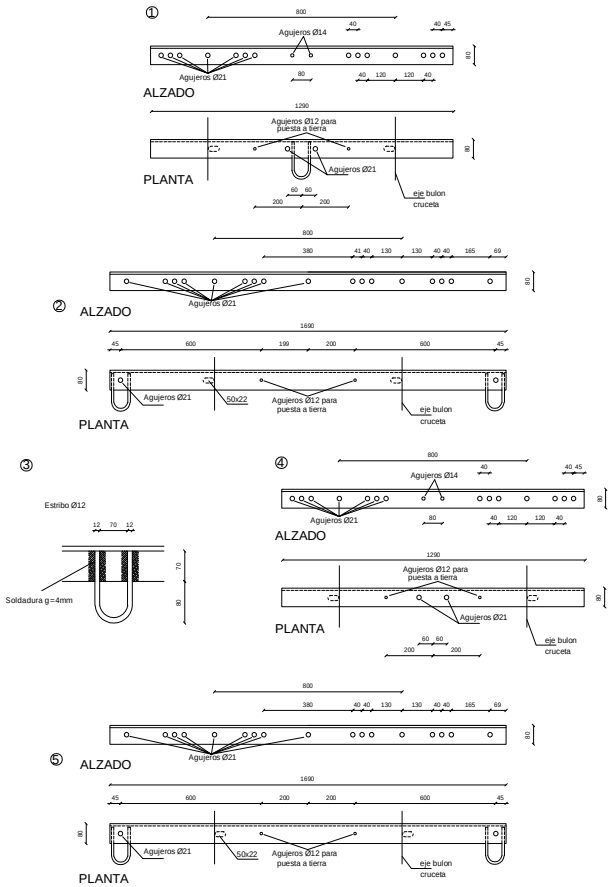

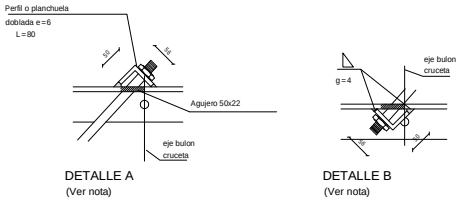

DETALLE A
(Ver nota)

DETALLE B
(Ver nota)

REFERENCIAS.-

N°	DENOMINACION	CANT.	MATERIAL
1	PNL 80-80-10 según DIN 1028 ó PNL 3 ½" x 3 ½" x 5/16" L=1290	2	Acero galv.
2	PNL 80-80-10 según DIN 1028 ó PNL 3 ½" x 3 ½" x 5/16" L=1690	1	Acero galv.
3	Estribo redondo Ø12	6	Acero galv.
4	PNL 80-80-10 según DIN 1028 ó PNL 3 ½" x 3 ½" x 5/16" L=1290	2	Acero galv.
5	PNL 80-80-10 según DIN 1028 ó PNL 3 ½" x 3 ½" x 5/16" L=1690	1	Acero galv.
6	hierro redondo Ø19 L=1470	2	Acero galv.
7	hierro redondo Ø19 L=1620	2	Acero galv.

*El perfil PNL 80-80-10 se podrá sustituir por PNL 3 ½" x 3 ½" x 5/16"

NOTA:

-Unidades en mm.
-El fileteado de hierros Ø19sera de L=150

* Las planchuelas corrrespondientes a los detalles A y B se fijaran a los vinculos de acuerdo al plano de alzado (Piezas 1 y 4 en espejo y piezas 2 y 5 en espejo entre si).

MODIFICACIONES A LA VERSION DESCRIPCIÓN | MES/AÑO

GERENCIA SECTOR PROYECTOS Y NORMALIZACION
GERENCIA DIVISION REDES DE DISTRIBUCION

Palacio de la Luz Piso 5 Tel 2090560 Fax 2083084 Email pordi@ute.com.uy - pcya.red@ute.com.uy

PLANO NORMALIZADO: CRUCETA CA3

TEMA: HERRAJES DE 6 Y 15kV | N° PLANO | ESCALA 1:10

FECHA	TECNICO	DIBUJANTE	CODIGO 055710
VERSION ORIGINAL 05/01	MARCELO PEREZ	D.MARTIRENA	SUPERVISOR
VERSION ACTUAL 01/03	JAIME TERZANO	A.LASNIER	INES ALMARAZ

ARCHIVO: AA-DIBUJ/02-MATERIALES/15KV/HERRAJES/055710.dwg

PDF creado con la versión de prueba de pdfFactory Pro www.pdffactory.com